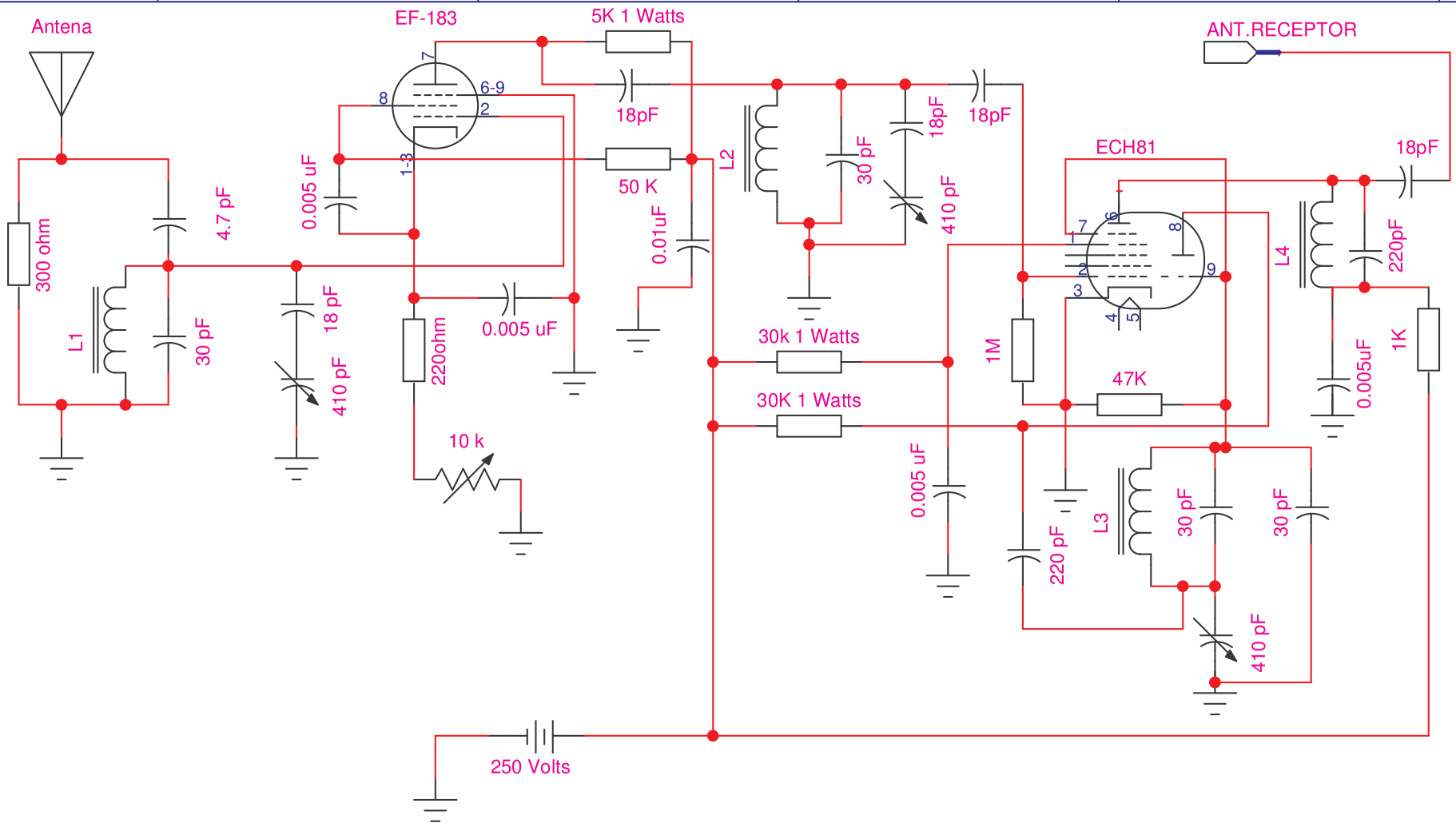

Todas las bobinas seran construidas sobre un formato (nucleo) de 7mm de Diametro con nucleo de ferrite ajustables

BOBINAS L1/L2

Banda	Espiras	Alambre	Longitud
80 MTS	96	0.20 mm	Esp.Juntas
40 MTS	48	0.40 mm	"
20 MTS	24	0.50 mm	22 mm
15 MTS	15	0.60 mm	22 mm
10 MTS	10	0.60 mm	22 mm
6 MTS	5	0.60 mm	22 mm

BOBINA L3

Banda	Espiras	Alambre	Longitud
80 MTS	65	0.30 mm	Esp.Juntas
40 MTS	40	0.50 mm	"
20 MTS	27	0.40 mm	22 mm
15 MTS	17	0.60 mm	22 mm
10 MTS	10	0.60 mm	22 mm
6 MTS	5	0.60 mm	22 mm

BOBINA L4

L4 se construye igual que L1 y L2 para la banda de 80 MTS